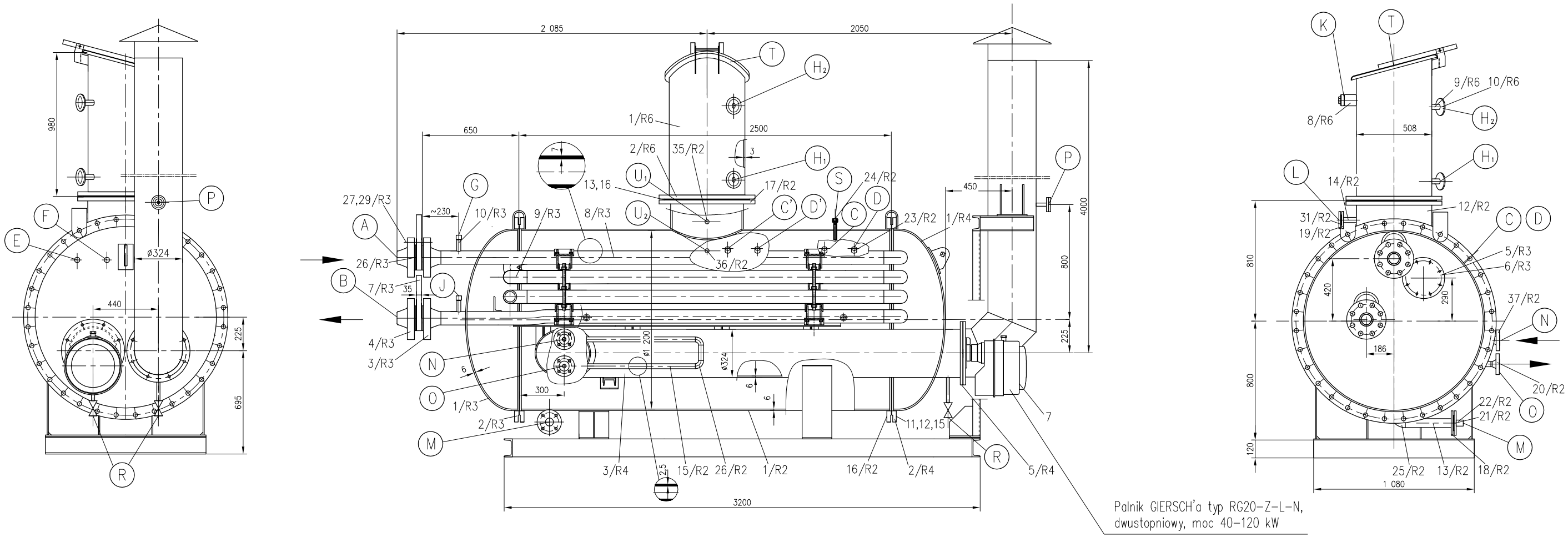

WYKAZ KRÓĆCÓW

OZNACZENIE	PRZEZNACZENIE	DN (mm)	PN (MPa)
A	Wlot gazu*	80/88,9x8	26,0
B	Wylot gazu*	80/88,9x8	26,0
C	Króciec termometryczny M20x1,5	wg rys. NS690-A4A	
D	Króciec pomiaru temperatury M20x1,5	wg rys. NS690-A4A	
E	Króciec termometryczny** M20x1,5(G1/2")	wg rys. NS690-A4A(G)	
F	Króciec termometryczny** M20x1,5(G1/2")	wg rys. NS690-A4A(G)	
G	Króciec termometryczny M20x1,5	wg rys. NS690-A4B	26,0
J	Króciec termometryczny M20x1,5	wg rys. NS690-A4B	26,0
H1; H2	Króciec poziomowskazu	25	1,6
K	Odpowietrzenie/ wlew płynu grzewczego	G2	
L	Sygnalizacja poziomu	3/4 NPT	
M	Spust czynnika grzewczego	50/G1	1,6
N	Wlot gazu opałowego do nagrzewnicy	25	10,0
O	Wylot gazu opałowego z nagrzewnicy	25	10,0
P	Pobór próbek spalin	15	1,6
R-2szt.	Spust skroplin z płomienicy i komina	15	
S	Króciec zapasowy M20x1,5	wg rys. NS690-A5	
T	Króciec wydmuchowy	500	0,63
U1; U2	Sygnalizacja poziomu min.**	20	

PARAMETRY OBLICZENIOWE

L.p.	Wyszczególnienie		Wymiar	Zbiornik	Wężownica gazu eksploatowanego	Wężownica gazu opałowego
1	Ciśnienie	najwyższe dop. PS	MPa	0,25	21,2	8,0
		obliczeniowe p.	MPa	0,25	23,0	10,0
		próbne PT	MPa	0,36	30,3	12,5
2	Temperatura	najwyższa dop.TS_{max}	°C	+120	+120	+120
		najniższa dop.TS_{min}	°C	-20	-20	-20
		obliczeniowa t.	°C	+120	+120	+120
3	Czynnik roboczy			60% wodny roztwór glikolu	gaz ziemny	gaz ziemny
4	Czynnik próbny			woda	woda	woda
5	Wsp. złączy spawanych			zb=0,85		

UWAGI dot. króćców

*Przeciwkołnierz DN80/88,9x8 typ11 z rowkiem typ(J) nr R35, wg PN-ISO 7005

**Elementy pomiarowe w zakresie dostawy podgrzewacza

***Mufy C' i D' M27x1,5 jako opcja dla dodatkowego pomiaru

CHARAKTERYSTYKA TECHNICZNA

-Moc cieplna	80 kW
-Przepływ gazu eksploatow.	14000-40000 Nm^3/h
-Temp. wlotowa gazu opałowego	+10°C
-Temp. wylotowa gazu opałowego	+45°C
-Temp. wlotowa gazu eksploat.	+10°C
-Temp. wylotowa gazu eksploatow.	+25°C
-Powierzchnia ogrzew. wężownicy	10 m^2
-Pojemność wodna	3,4m^3
-Zużycie gazu opałowego	do 50 Nm^3/h
-Masa netto (bez palnika)	3200 kg
-Grubość izolacji	50 mm

Podano minimalne bezpieczne grubości ścianek elementów ciśnieniowych. Numeracja elementów jest zgodna z użytą w poszczególnych częściach specyfikacji technicznych urządzenia. N.p. 1/R2 oznacza poz.1 z rys. o numerze zakończonym "2".

Niniejszy rysunek należy rozpatrywać łącznie z załącznikiem nr 1. na którym zgodnie z s3.1 pkt.3 Dz. U. 135 poz. 1269 podano nominalne grubości ścianek elementów ciśnieniowych, oraz wykaz użytych materiałów konstrukcyjnych.

Niniejszy rysunek jest własnością firmy PÓLDE. Zastrzega się wszelkie prawa wynikające z ustawy o prawie autorskim.

Nr zmiany	Liczba zmian	Zamiast	Powinno być	Podpis	Data	2197

	Nazwisko	Podpis	Data	Materiał	Nazwa przedmiotu	Masa
Konstruował	W.Naglik		07.03		PODGRZEWACZ PRZEPŁYWOWY GAZU 80kW	
Rysował	W.Naglik					
Sprawdził	E.Nieć		08-04			
Zatwierdził						

Zastępuje rys. Nr | Zastąpiony przez rys. Nr

Podziałka

PPIURE "PÓLDE" Sp. z o.o.
43-246 Strumień, ul. Kolejowa 21
tel/fax.: (033)-8570056, -8570262

Nr rysunku: PHL80.260.1200/F | Arkusz